INTERACUMULADOR SUELO 2 SERPENTINES VITRIFICADO

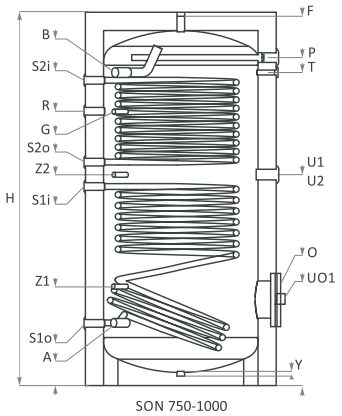

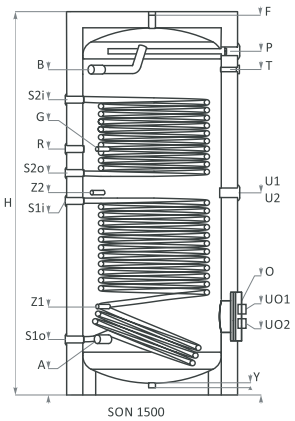

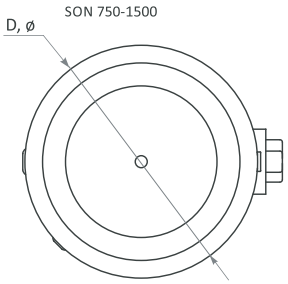

CARACTERÍSTICAS TÉCNICAS		SON750	SON1000	SON1500
Volumen	L	750	1000	1500
Capacidad efectiva	L	697	921	1083
Altura H / Altura libre mínima	H,mm	2000/2030	2050/2080	2310/2370
Diámetro	D,mm	Ø 950	Ø 1050	Ø 1050
Aislamiento		100 mm PU flexible		
Presión trabajo / Temperatura máx.	bar/°C	10/95	10/95	10/95
Presión de prueba del depósito	bar	15	15	15
Resistencia eléctrica (opcional)	kW	2□(3÷7.5)	2□(3÷7.5)	3□(3÷7.5)
Peso	kg	263	315	423
Entrada de agua fría	A,mm	Rp1 1/2"/300	Rp1 1/2"/320	Rp1 1/2"/320
Salida de agua caliente	B,mm	Rp1 1/2"/1630	Rp1 1/2"/1700	Rp1 1/2"/1975
Recirculación	R,mm	Rp1"'/1405	Rp1"'/1487	Rp1"'/1487
Presión trabajo/ Tª máx. serpentín S1	bar/°C	16/110	16/110	16/110
Presión de prueba del serpentín S1/S2	bar	25	25	25
Volumen del serpentín S1/S2	L	12.95/8.63	16.65/11.72	18.50/15.42
Superficie del intercambiador S1/S2	m^2	2.1/1.4	2.7/1.9	3.0/2.5
Entrada de serpentín S1	S1i,mm,Rp1"	970	1080	1180
Salida de serpentín S1	S1o,mm,Rp1"	300	320	320
Entrada de serpentín S2	S2i,mm,Rp1"	1560	1660	1790
Salida de serpentín S2	S2o,mm,Rp1"	1160	1220	1350
Potencia de intercambio según DIN 4708; 80/60/45°C,, S1 / S"	kW (m3/h)	80(1.97)/50(1.23)	105(2.58)/62(1.52)	131(3.22)/74(1.82)
NL-coeficiente de potencia 60°C S1/S2	NL 60°C	32/10	42/28	64/34
Caída de presión Δp, S1/S2	Δp,mbar	210/150	260/110	310/260
Vaina para sensor de temperatura	G,mm,Rp 1/2"	1435	1487	1487
Conexión para purgador	F,mm,Rp1"	1950	2020	2320
Abertura de inspección / Brida	O,mm, Ø,mm	280/450 Ø 200	400/560 Ø 400	400/560 Ø 400
Conexión de vaciado	Y,mm,Rp1"	30	30	30
Termómetro	T,mm,Rp 1/2"	1630	1700	2089
Ánodo de protección	P,mm,Rp1 1/4"	1728	1798	2x 2090
Toma de corriente de la resistencia	U,mm,	Rp1 1/2"/1040	Rp1 1/2"/1140	2x Rp1 1/2"/1220
Toma de corriente de la resistencia de la tapa en la boca de inspección	Uo,mm,	Rp1 1/2"/450	Rp1 1/2"/460	Rp1 1/2"/460
Vaina adicional para sensor	Z,mm,Rp 1/2"	535/1040	520/1140	520/1220

*Resistencia electrica - opcional

IMPORTANTE: Debe estar instalado según nuestro documento condiciones generales garantía de depósitos

La información incluida en el presente documento es correcta en el momento de su publicación, no obstante puede estar sujeta a modificaciones sin previo aviso.

FERCOFLOOR S.L.L. / COMERCIAL FERCO EUROPA S.L.U.
Pol. Ind. Llanos de Jarata C/ Alejandro Goicoechea s/n // Montilla 14.550 Córdoba - España
Telf. +34 957 66 40 50 / Fax. +34 957 65 44 82 / fercofloor@fercofloor.com / www.fercofloor.com