DEPÓSITO ACS-ACUMULACIÓN DE ALTURA REDUCIDA

VSRDN 480/400

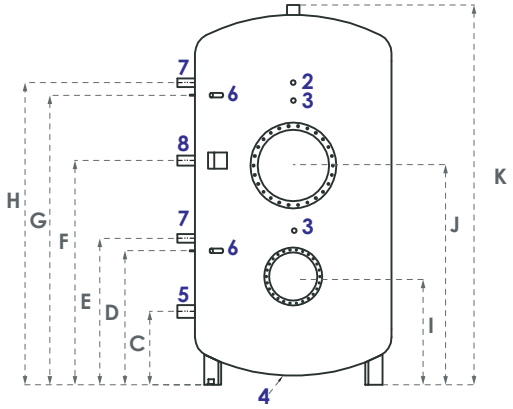

VSRDN 480/400+290

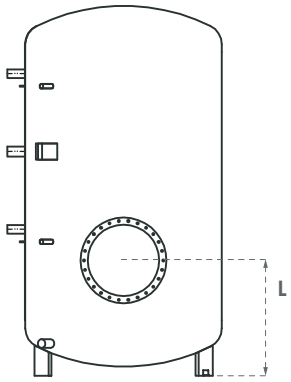

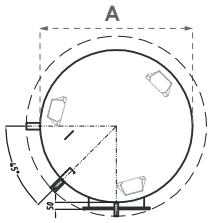

Datos técnicos	2000	2500	3000	4000	5000
Capacidad (L)	1930	2470	2850	3900	4800
Peso Vacío (kg) **(Teflonado / Cerámico)**	445/460	450/490	605/650	680/700	850
Presión máx. (bar)	8	8	8	8	8
Tª (°C) **(Teflonado / Cerámico)**	70/80	70/80	70/80	70/80	70/80
Pérdida permanente (W)	185	254	268	300	325
Brida(mm) **VSRDN, VCRDN**	480/400				
Brida(mm) **VS2RDN, VC2RDN**	480/400+290/220				
Aislamiento (mm)	Poliuretano flexible de 100 mm				
Altura con aislamiento (mm)	1995	1995	1995	2300	2680
Ø con aislamiento (mm)	1450	1600	1700	1800	2000

DIMENSIONES		A	B	C	D	E	F	G	H	I	J	K	L
Teflonado/Cerámico	2000	1250	-	505	740	810	1155	1420	1490	615	1115	1965	710
	2500	1400	-	505	820	890	1235	1440	1510	605	1105	1965	695
	3000	1500	-	510	820	890	1140	1425	1495	605	1105	1945	715
	4000	1600	-	525	875	945	1360	1700	1770	625	1185	2230	735
	5000	1800	-	550	880	950	1350	1685	1755	650	1210	2230	740

CONEXIONES	2000	2500	3000	4000	5000
1. Salida ACS	2"	2"	3"	3"	3"
2. Termometro	1/2"	1/2"	1/2"	1/2"	1/2"
3. Sonda	1/2"	1/2"	1/2"	1/2"	1/2"
4. Drenaje	1"	1"	1"¼	1"¼	1"¼
5. Entrada AF	2"	2"	2"	3"	3"
6. Anodo / Sonda	1/2"	1/2"	1/2"	1/2"	1/2"
7. Anodo	1"¼	1"¼	1"¼	1"¼	1"¼
8. Resistencia / recirculación	1" ½	1" ½	1" ½	1" ½	1" ½

IMPORTANTE: Debe estar instalado según nuestro documento condiciones generales garantía de depósitos

La información incluida en el presente documento es correcta en el momento de su publicación, no obstante puede estar sujeta a modificaciones sin previo aviso.

FERCOFLOOR S.L.L. / COMERCIAL FERCO EUROPA S.L.U.
Pol. Ind. Llanos de Jarata C/ Alejandro Goicoechea s/n // Montilla 14.550 Córdoba - España
Telf. +34 957 66 40 50 / Fax. +34 957 65 44 82 / fercofloor@fercofloor.com / www.fercofloor.com