# DEPÓSITO ACS INSTANTANEA CON REGULACIÓN

Depósito de suelo de 1 serpentin en acero inoxidable para producción de ACS instantanea por acumulación, fabricado en acero al carbono. Incluye (montado en depósito): bomba circuladora, centralita y vaso acumulador.

Consta de 3 circuitos:

• Circuito primario: es un serpentín para el circuito solar. Está diseñado para que la instalación sea drain back o forzada estándar.
• Circuito secundario: es el circuito acumulador de agua de inercia, pudiéndose instalar diferentes sistemas de energía auxiliar, y de igual forma, la energía almacenada se puede utilizar para otro servicio.
• Circuito terciario: es un serpentín de tubo de acero inoxidable para la producción instantánea de ACS.

## CARACTERISTICAS TÉCNICAS

| Litros | DVS150 | DVS200 | DVS300 | DVS500 |
|---|---|---|---|---|
| Diametro (mm) | 560 | 560 | 560 | 700 |
| Altura (mm) | 1264 | 1708 | 2058 | 2134 |
| Peso en vacio (kg) | 52 | 76 | 84 | 137 |
| Acabado exterior | Acero galvanizado lacado en blanco | | | |
| Material calderín | Acero al carbono decapado ST37-2M | | | |
| Material intercambiador | Acero inoxidable 316L | | | |
| Aislamiento | Poliuretano rígido inyectado. Espesor 50mm. | | | |
| Potencia Producción ACS(kW)* | 20,9 | 24,21 | 29,4 | 58** |
| **Intercambiador Primario** | | | | |
| Volumen (l) | 7 | 9,7 | 10,2 | 10,80 |
| Superficie ($m^2$) | 0,67 | 0,84 | 1,02 | 1,20 |
| Caudal recomendado (l/min) | 2,00 | 2,50 | 4,00 | 6,00 |
| Pérdida de carga (mca) | 0,06 | 0,11 | 0,38 | 0,93 |
| Potencia inter. (kW)*** | 7,80 | 9,90 | 13,10 | 15,40 |
| Vaso expansión / Vaso DB(l) | 8 | 8 | 8 | 8 |
| Presión máxima (bar) | 9 | 9 | 9 | 9 |
| **Circuito Secundario / acumulación** | | | | |
| Volumen (l) | 143 | 215 | 300 | 500 |
| Presión máxima (bar) | 3 | 3 | 3 | 3 |
| **Circuito Terciario / Consumo** | | | | |
| Volumen (l) | 7,18 | 8,28 | 10,76 | 19,32 |
| Superficie ($m^2$) | 2,34 | 2,70 | 3,51 | 4,50 |
| Presión máxima (bar) | 8 | 8 | 8 | 8 |

*Condiciones de ensayo : ΔT:40°C Y Q= 10L/min. **Condiciones de ensayo : ΔT:40°C Y Q= 40L/min. ***Condiciones de ensayo : ΔT:45°C Y Q= 8L/min.

**IMPORTANTE**: Debe estar instalado según nuestro documento condiciones generales garantía de depósitos

La información incluida en el presente documento es correcta en el momento de su publicación, no obstante puede estar sujeta a modificaciones sin previo aviso.

**FERCOFLOOR S.L.L. / COMERCIAL FERCO EUROPA S.L.U.**
Pol. Ind. Llanos de Jarata C/ Alejandro Goicoechea s/n // Montilla 14.550 Córdoba - España
Telf. +34 957 66 40 50 / Fax. +34 957 65 44 82 / fercofloor@fercofloor.com / www.fercofloor.com

## Dimensiones y conexiones DVS 3 circuitos: 200, 300, 500 litros

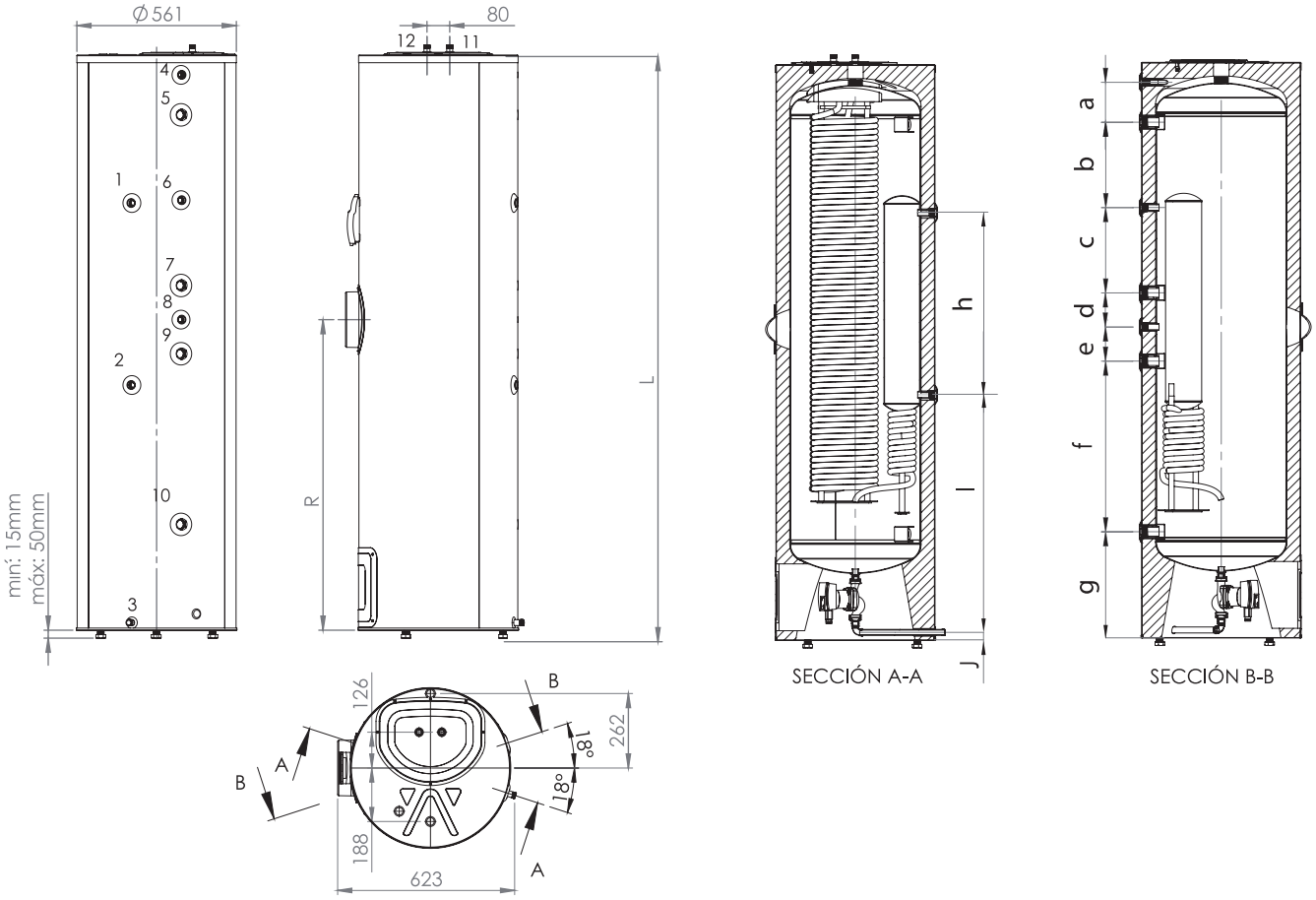


**CIRCUITO PRIMARIO**

1. **Forzado convencional:** Válvula seguridad 9bar
   **Drain-back:** Retorno solar [1/2" H]
2. **Forzado convencional:** Retorno solar [1/2" H]
   **Drain-back:** Válvula seguridad 9bar
3. **Salida solar** [1/2" H]

**CIRCUITO SECUNDARIO**

**4.** Purga de tanque. Válvula seguridad 3 bar [1/2" H]
**5.** Retorno caldera [1" H]
**6.** Sonda [1/2" H]
**7.** Conexión instalación [1" H]
**8.** Sonda [1/2" H]
**9.** Ida a caldera [1" H]
**10.** Llenado [1" H]

**CIRCUITO CONSUMO**

**11.** Entrada RED [1/2"M]
**12.** Salida ACS [1/2"M]
* Para modelo 500 tomas a 1" M

| Dimensión[mm] | DVS200 | DVS300 | DVS500 |
|---|---|---|---|
| a | 141 | 141 | 131 |
| b | 212 | 300 | 290 |
| c | 212 | 300 | 290 |
| d | 120 | 120 | 120 |
| e | 120 | 120 | 120 |
| f | 425 | 600 | 580 |
| g | 372 | 372 | 453 |
| h | 640 | 640 | 640 |
| i | 640 | 832 | 1056 |
| j | 27 | 27 | 72 |
| L (Altura) | 1708 | 2058 | 2134 |
| R (Resistencia) | 917 | 1092 | 1145 |
| D (Diámetro) | 560 | 560 | 700 |

**IMPORTANTE**: Debe estar instalado según nuestro documento condiciones generales garantía de depósitos

La información incluida en el presente documento es correcta en el momento de su publicación, no obstante puede estar sujeta a modificaciones sin previo aviso.

**FERCOFLOOR S.L.L. / COMERCIAL FERCO EUROPA S.L.U.**
Pol. Ind. Llanos de Jarata C/ Alejandro Goicoechea s/n // Montilla 14.550 Córdoba - España
Telf. +34 957 66 40 50 / Fax. +34 957 65 44 82 / fercofloor@fercofloor.com / www.fercofloor.com

## Dimensiones y conexiones DVS 3 circuitos: 150 litros

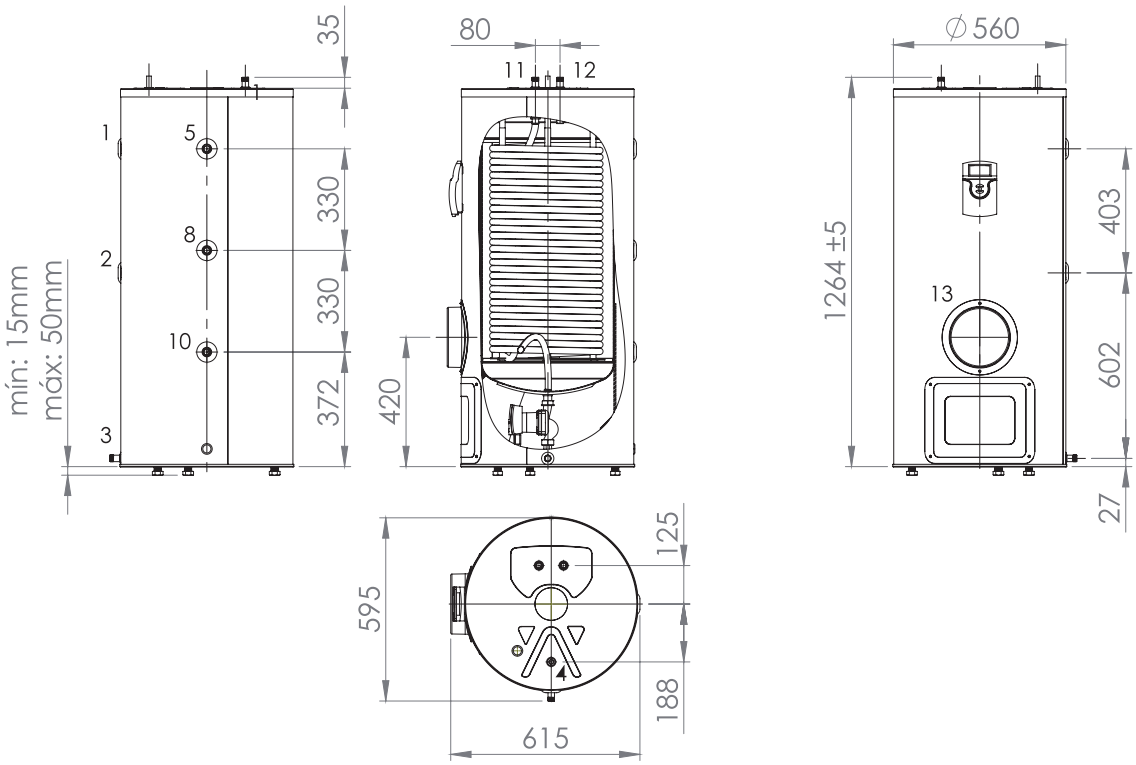


*En el modelo 150 la purga de tanque (4) se encuentra en la parte superior y es de tipo D15.

**CIRCUITO PRIMARIO**

1. **Forzado convencional:** Válvula seguridad 9bar
   **Drain-back:** Retorno solar [1/2" H]
2. **Forzado convencional:** Retorno solar [1/2" H]
   **Drain-back:** Válvula seguridad 9bar
3. **Salida solar** [1/2" H]

**CIRCUITO SECUNDARIO**

**4.** Purga de tanque. Válvula seguridad 3 bar [1/2" H]
**5.** Retorno caldera [1/2" H]
**6.** Sonda [1/2" H]
**7.** Conexión instalación [1" H]
**8.** Sonda [1/2" H]
**9.** Ida a caldera [1" H]
**10.** Llenado [1/2" H]

**CIRCUITO CONSUMO**

**11.** Entrada RED [1/2"M]
**12.** Salida ACS [1/2"M]
* Para modelo 500 tomas a 1" M

**IMPORTANTE**: Debe estar instalado según nuestro documento condiciones generales garantía de depósitos

La información incluida en el presente documento es correcta en el momento de su publicación, no obstante puede estar sujeta a modificaciones sin previo aviso.

**FERCOFLOOR S.L.L. / COMERCIAL FERCO EUROPA S.L.U.**
Pol. Ind. Llanos de Jarata C/ Alejandro Goicoechea s/n // Montilla 14.550 Córdoba - España
Telf. +34 957 66 40 50 / Fax. +34 957 65 44 82 / fercofloor@fercofloor.com / www.fercofloor.com